Cibox

Créateur d'espaces hall d'entrée

CATALOGUE TECHNIQUE

BOÎTES AUX LETTRES ET ACCESSOIRES DE HALL

BOITES AUX LETTRES & ACCESSOIRES DE HALL

BOITES AUX LETTRES A USAGE INTERIEUR

BOITES COLLECTIVES - NORME NF D27-404
Gammes Hercule / Horus – Odyssée / Cléo 02
Gamme Forbox 03

BOITES COLLECTIVES - NORME NF D27-402
Gammes Modul / Moduléco – Alphée / Mélusine – Espace / Espacéco 04

BOITES AUX LETTRES A USAGE EXTERIEUR

BOITES COLLECTIVES - NORME NF D27-405
Gammes collectives Lima / Tanis 08

BOITES COLLECTIVES - NORMES NF D27-404 et NF D27-405
Gamme mixte extérieur/intérieur Alizé 09

BOITES INDIVIDUELLES - NORME NF D27-405
Gammes Vulcain / Antibes 10

ACCESSOIRES DE HALL

Gammes de corbeilles à papier 12
Gammes de tableaux d'affichages 13
Gammes de boites à journaux 14

NUANCIER CIBOX

Nuancier général toutes gammes de produits 16

Boîtes aux lettres intérieures

Blocs collectifs
NF D27-404 et NF D27-402

Livrés prêts à poser, pose murale ou encastrée

Nos modèles NF D27-404 sont à ouverture totale selon la norme en vigueur. Composés à partir du même coffre en acier pour plus de résistance, ils se distinguent par leur portillon : acier plat ou bombé, placage ou spécifiquement antivandale (gamme Forbox).
Nos modèles NF D27-402 correspondent à une demande de gain de place en proposant des cases à encombrement réduit pour des besoins de rénovation d'immeubles.

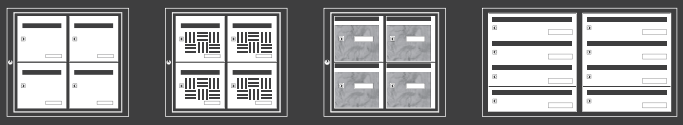

Boîtes aux lettres collectives à ouverture totale pour usage intérieur

¤ CONFORME NORME NF D27-404 ¤

MODÈLES HERCULE - HORUS - DÉCOR - ODYSSÉE - CLÉO

Structure coffre

Coffre en tôle pliée acier électrozingué 12/10e.

Cadre à ouverture totale :
- Tubes de 20 x 20 x 1.5 mm ou tôles pliées 15/10e et tubes 20 x 10 x 1.5 mm
- Axe de pivotement en inox Ø6 mm toute hauteur et démontable
- Verrouillage par fermeture 1 point. Serrure à commander à la poste avec formulaire de raccordement postal (document téléchargeable sur www.cibox.com)

Finition par revêtement poudre polyester cuit au four avec 18 teintes RAL texturées au choix suivant nuancier Cibox et 1 teinte effet rouille.

Portillons acier HERCULE / DÉCOR / HORUS

Portillon plat HERCULE en tôle pliée acier EZ 12/10e, avec pli de renfort sur fenêtre d'introduction.

Portillon plat DECOR en tôle pliée acier inoxydable 12/10e, avec pli de renfort sur fenêtre d'introduction, permettant une découpe laser selon différents motifs proposés ou une personnalisation de son choix. Avec ou sans contre-plaque arrière en acier laqué ou inox.

Portillon bombé HORUS en tôle emboutie acier EZ 15/10e avec pli de renfort sur fenêtre d'introduction.

Porte-étiquette soudé en tôle emboutie avec taquet de blocage et plaque translucide polycarbonate (inviolable) pour modèles HERCULE et DECOR. Porte-étiquette clipé en polycarbonate translucide pour modèle HORUS.

Articulation par axe laiton Ø6 mm démontable.

Fermeture 1 point assurée par une serrure de sûreté à cylindre avec blocage par clip.

Finition idem au coffre.

Portillons non acier ODYSSÉE / CLÉO

Portillon ODYSSÉE en panneau de particules mélaminé 2 faces, épaisseur 6 mm. Finition teck, acajou ou havane.

Portillon CLÉO en panneau compact stratifié 2 faces, épaisseur de 6 mm. Finition décor bleu, vert ou rouge.

Fenêtre d'introduction avec renfort par profil aluminium naturel ou champagne.

Plaque porte-nom translucide cristal.

Articulation par profil aluminium sur axe inox Ø6 mm démontable.

Fermeture 1 point assurée par une serrure de sûreté à cylindre avec blocage par écrou.

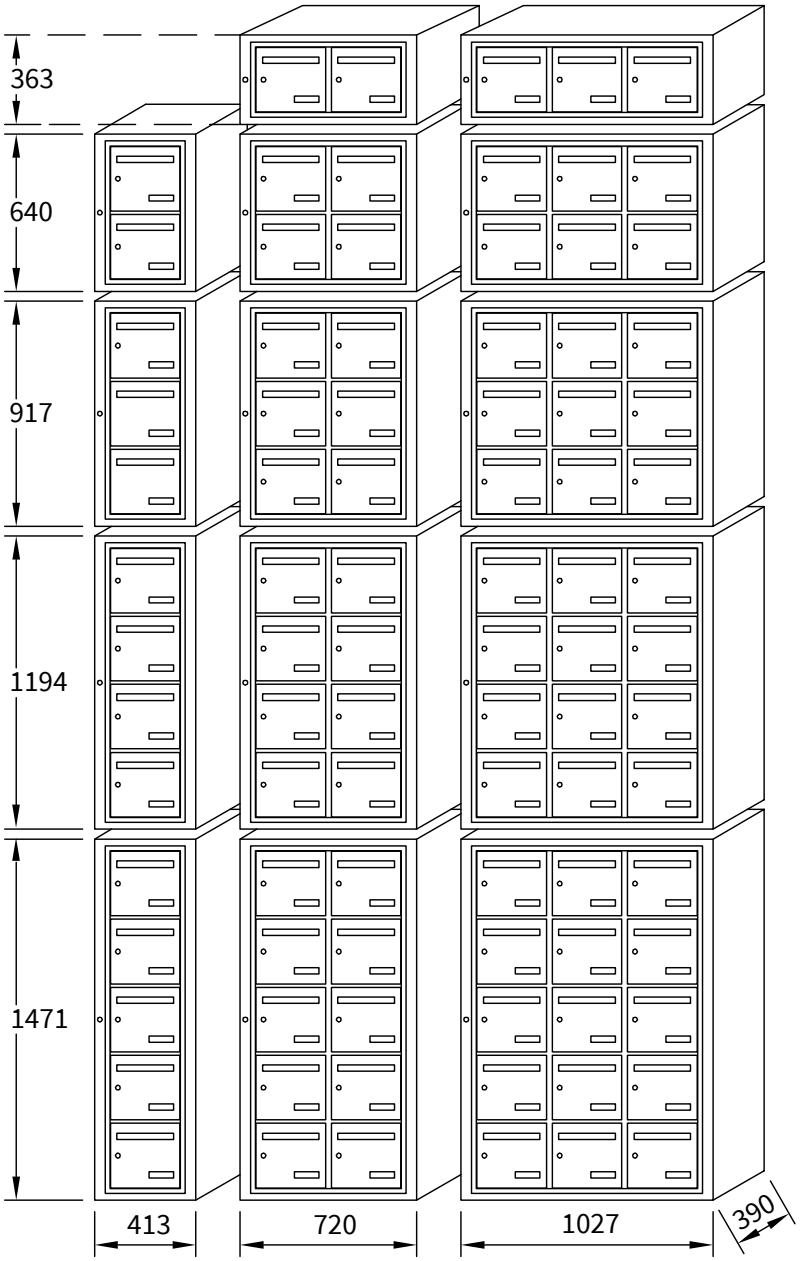

Options disponibles

- Cadre à ouverture totale avec fermeture 3 points
- Portillon modèle HERCULE en aluminium anodisé 12/10e naturel ou laqué
- Fermeture 3 points sur portillon (hors Odyssée et Cléo)
- Autres teintes RAL hors nuancier, portillons avec plusieurs couleurs
- Finition des portillons en inox brossé ou gravé (damier ou grain de cuir)
- Tableau d'affichage avec clé n° 9013 sur 1 à 5 cases
- Tableau nominatif sur 1 à 5 cases avec clé n° 9013 : fond en tôle avec réglette porte-nom (PN) en aluminium (1 case = 14 PN, 2 cases = 32 PN, 3 c. = 48 PN...)
- Réservation pour platine interphone
- Case borgne sur modèles avec portillon en acier

Document non contractuel ; Cibox se réserve le droit de modifier, sans préavis, les caractéristiques techniques indiquées dans ce document.

Boîtes aux lettres collectives à ouverture totale pour usage intérieur

¤ CONFORME NORME NF D27-404 ¤

MODÈLE ANTIVANDALE FORBOX

Structure coffre

Coffre en tôle pliée acier électrozingué 12/10e.

Cadre à ouverture totale :
- Tube 20 x 20 x 1.5 mm ou de tôle pliée 12/10e et de tube 20 x 10 x 1.5 mm
- Axe de pivotement en inox Ø6 mm toute hauteur et démontable
- Verrouillage par fermeture 3 points. Serrure à commander directement à la poste avec le formulaire de raccordement postal (document téléchargeable sur notre site www.cibox.com).

Portillon

Tôle acier EZ 15/10e plié, avec pli de renfort sur fenêtre d'introduction et encastrement.

FERMETURE BREVETÉE conçue pour réduire les dégradations liées aux essais d'arrachement.
Fermeture sur toute la largeur du portillon avec mécanisme de translation verticale en tôle pliée acier EZ 15/10e et système excentrique de translation en matériau composite.

Articulation par axe de rotation inox Ø5 mm toute hauteur démontable.

Porte-étiquette en résine acrylique transparente épaisseur 1.5 mm. Blocage automatique de l'étiquette porte-nom en position fermée .

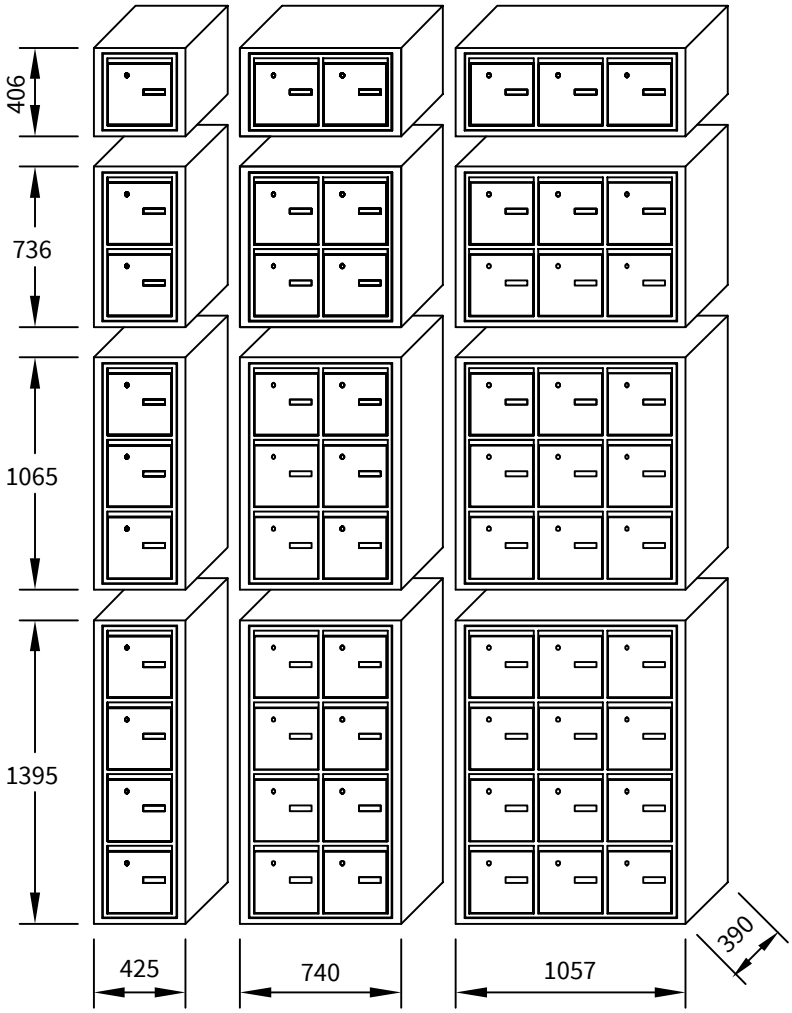

Finition

Revêtement poudre polyester cuit au four avec 18 teintes RAL texturées au choix suivant nuancier Cibox et 1 teinte effet rouille. Voir détail sur nuancier Cibox.
Options : autres couleurs RAL hors nuancier Cibox, panachage de plusieurs couleurs sur les portillons.

Autres options

- Tableau d'affichage avec clé n° 9013 sur 1 à 4 cases
- Tableau nominatif avec clé n° 9013 : fond en tôle avec réglette porte-nom (PN) en aluminium (1 case = 16 PN, ...)
- Réservation platine interphone
- Case borgne

Document non contractuel ; Cibox se réserve le droit de modifier, sans préavis, les caractéristiques techniques indiquées dans ce document.

Boîtes aux lettres collectives à encombrement réduit pour usage intérieur

¤ CONFORME NORME NF D27-402 ¤

MODÈLES MODUL / MODULÉCO - ESPACE / ESPACÉCO - MÉLUSINE / ALPHÉE

Coffre

Tôle pliée acier électrozingué d'épaisseur 12/10e.

Finition par revêtement poudre polyester cuit au four avec 18 RAL au choix suivant nuancier Cibox et 1 effet rouille.

Portillons MÉLUSINE ou ALPHÉE

Ouverture à l'italienne

Portillon modèle MÉLUSINE en panneau de particules mélaminé 2 faces d'épaisseur 6 mm. Finition** teck, acajou ou orient havane.

Portillon modèle ALPHÉE en panneau compact stratifié 2 faces d'épaisseur 6mm. Finition** bleu, vert ou rouge.

Fenêtre d'introduction avec renfort par profil aluminium naturel ou champagne.

Plaque porte-nom translucide cristal.

Articulation : profil alu sur axe inox Ø6 mm + ressort démontable.

Fermeture 1 point, serrure de sûreté à cylindre, blocage par écrou.

*** Détail sur nuancier Cibox*

Portillons MODUL(-ÉCO) ou ESPACE(-ÉCO)

Ouverture à la française : portillons MODUL et ESPACE
Ouverture à l'italienne : portillons MODULÉCO et ESPACÉCO

Portillon en tôle acier électrozingué pliée 12/10e avec pli de renfort sur fenêtre d'introduction. Porte-étiquette soudé en tôle emboutie avec taquet de blocage et plaque translucide polycarbonate (étiquette inviolable).

Articulation par axe laiton Ø6 mm démontable.

Fermeture 1 point assurée par une serrure de sûreté à cylindre avec blocage par clip.

Finition idem au coffre.

Options disponibles

- Autres teintes RAL hors nuancier Cibox
- Portillons MODUL(ÉCO) et ESPACE(ÉCO) : panachage de plusieurs RAL ou finition** inox brossé/gravé
- Tableau d'affichage avec clé n° 9013
- Tableau nominatif : fond en tôle avec réglette alu, et clé n° 9013
- Réservation platine interphone
- Case borgne pour modèles ESPACE(ÉCO) et MODUL(ÉCO)

DIMENSIONS MODÈLES ESPACE / ESPACÉCO

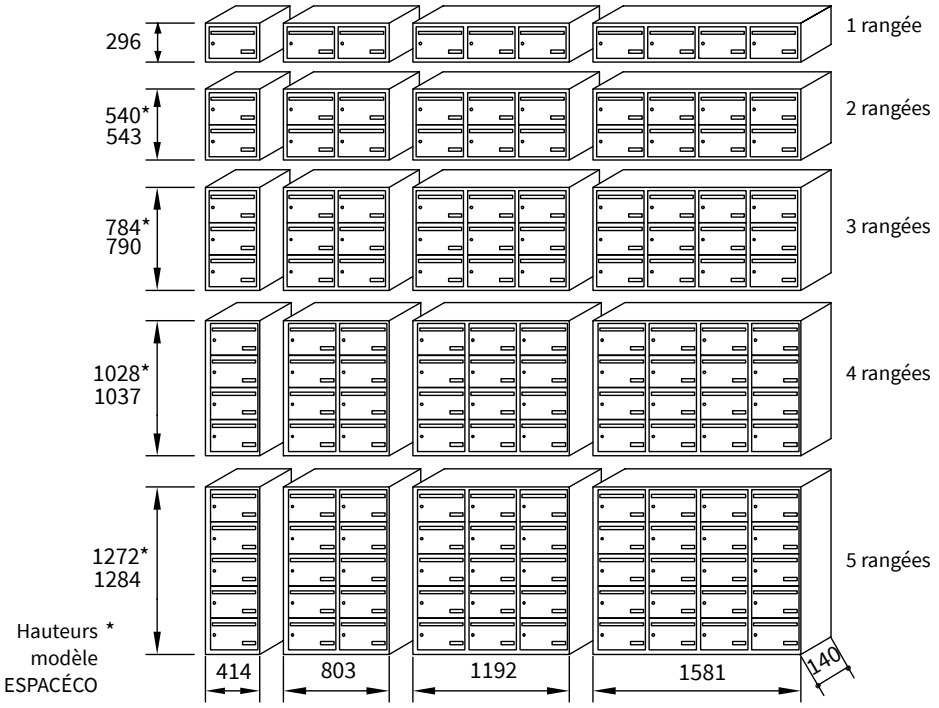

MEMO

ouverture à la française

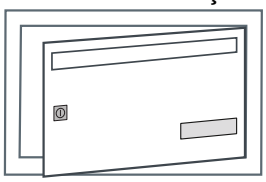

ouverture à l'italienne

Document non contractuel ; Cibox se réserve le droit de modifier, sans préavis, les caractéristiques techniques indiquées dans ce document.

DIMENSIONS MODÈLES MODUL / MODULÉCO - MÉLUSINE - ALPHÉE

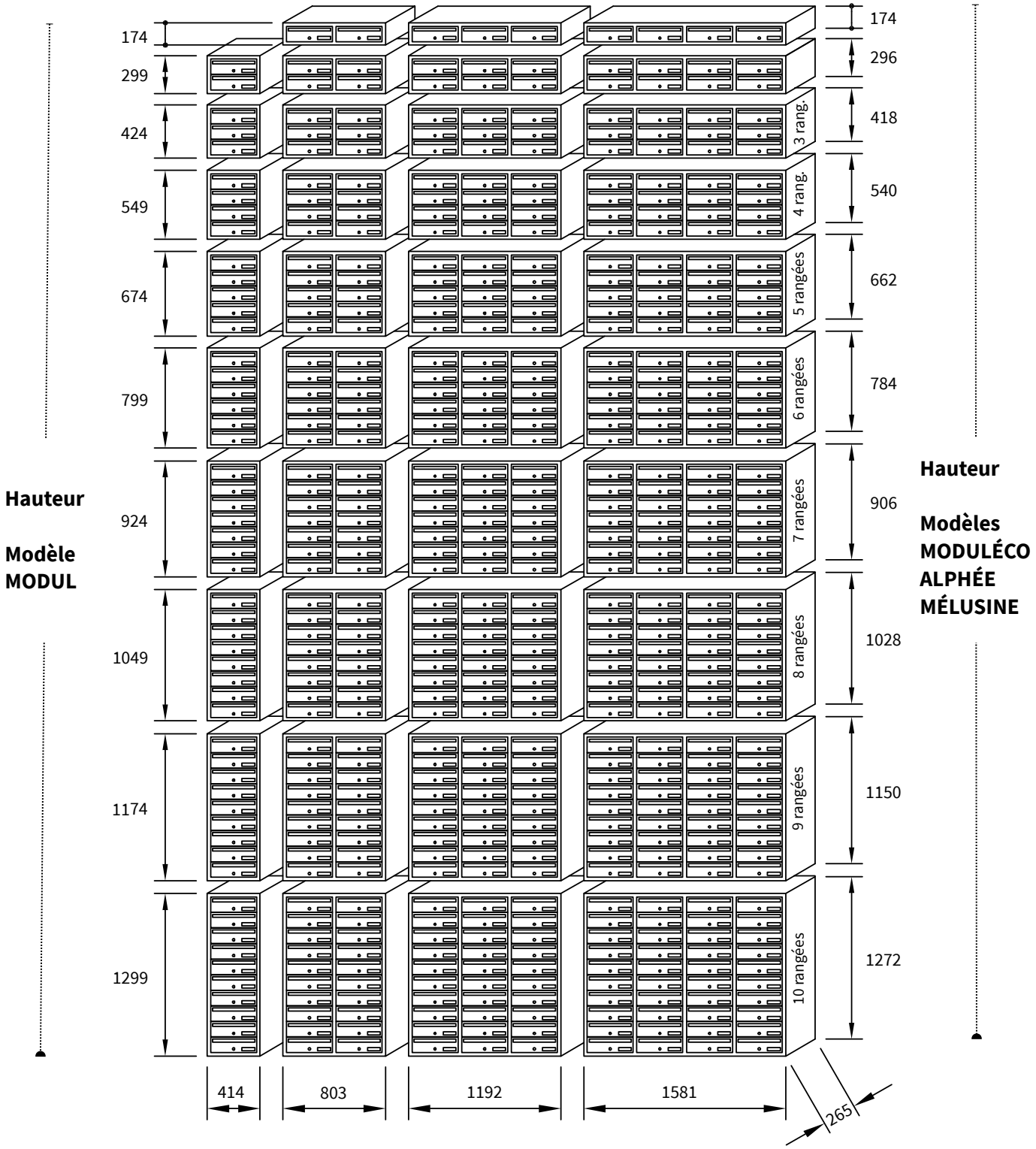

Dimensions communes en largeur et profondeur

Document non contractuel ; Cibox se réserve le droit de modifier, sans préavis, les caractéristiques techniques indiquées dans ce document.

Boîtes aux lettres extérieures

Boites collectives ou individuelles NF D27-405

Livrées prêtes à poser : pose murale, encastrée, montée sur muret ou sur poteau à sceller au sol

De conception robuste, nos boîtes aux lettres collectives et individuelles extérieures sont des modèles simples ou doubles-faces en métal laqué acier ou inox.
Notre modèle double-face Alizé est dédié à un usage mixte intérieur et extérieur : la façade extérieure est prévue pour le dépôt par les services postaux, la façade intérieure pour le retrait par les résidents.

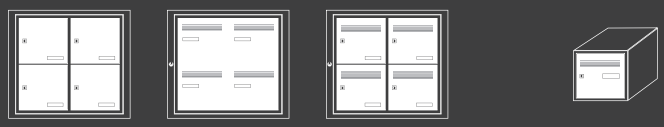

Boîtes aux lettres collectives simples faces à ouverture totale pour usage extérieur

¤ CONFORME NORME NF D27-405 ¤

MODÈLES LIMA - TANIS

Structure coffre

Coffre en tôle pliée acier électrozingué 12/10e, avec casquette de protection haute en acier inoxydable 12/10e.

Cadre à ouverture totale :
- tubes de 20 x 20 x 1.5 mm ou tôles pliées 15/10e et tubes 20 x 10 x 1.5 mm
- Axe de pivotement en inox Ø6 mm toute hauteur et démontable
- Verrouillage par fermeture 1 point. La serrure est à commander à la poste avec le formulaire de raccordement postal (document téléchargeable sur notre site www.cibox.com).

Portillon LIMA ou TANIS

Portillon plat modèle LIMA en tôle pliée acier inoxydable 12/10e, avec pli de renfort sur fenêtre d'introduction.
Avec porte-étiquette clipé en PVC noir et résine acrylique.

Portillon bombé modèle TANIS en tôle emboutie acier inoxydable d'épaisseur 15/10e avec pli de renfort sur fenêtre d'introduction.
Avec porte-étiquette clipé en polycarbonate translucide.

Volet tirant aluminium anodisé naturel.

Articulation par axe laiton Ø6 mm démontable.

Fermeture 1 point assurée par une serrure de sûreté à cylindre avec blocage par clip.

Finition

Revêtement par poudre polyester cuit au four avec 18 teintes RAL texturées au choix suivant nuancier Cibox et 1 teinte effet rouille. Détail sur nuancier Cibox.

Options disponibles

- Coffre en acier inoxydable 12/10e
- Cadre à ouverture totale avec fermeture 3 points
- Portillon fermeture 1 point en alu anodisé 12/10e naturel ou laqué (sur modèle LIMA uniquement)
- Portillon avec fermeture 3 points
- Autres teintes RAL hors nuancier Cibox
- Panachage de plusieurs couleurs sur les portillons
- Finition des portillons en inox brossé ou gravé (grain de cuir, damier)
- Volet laqué

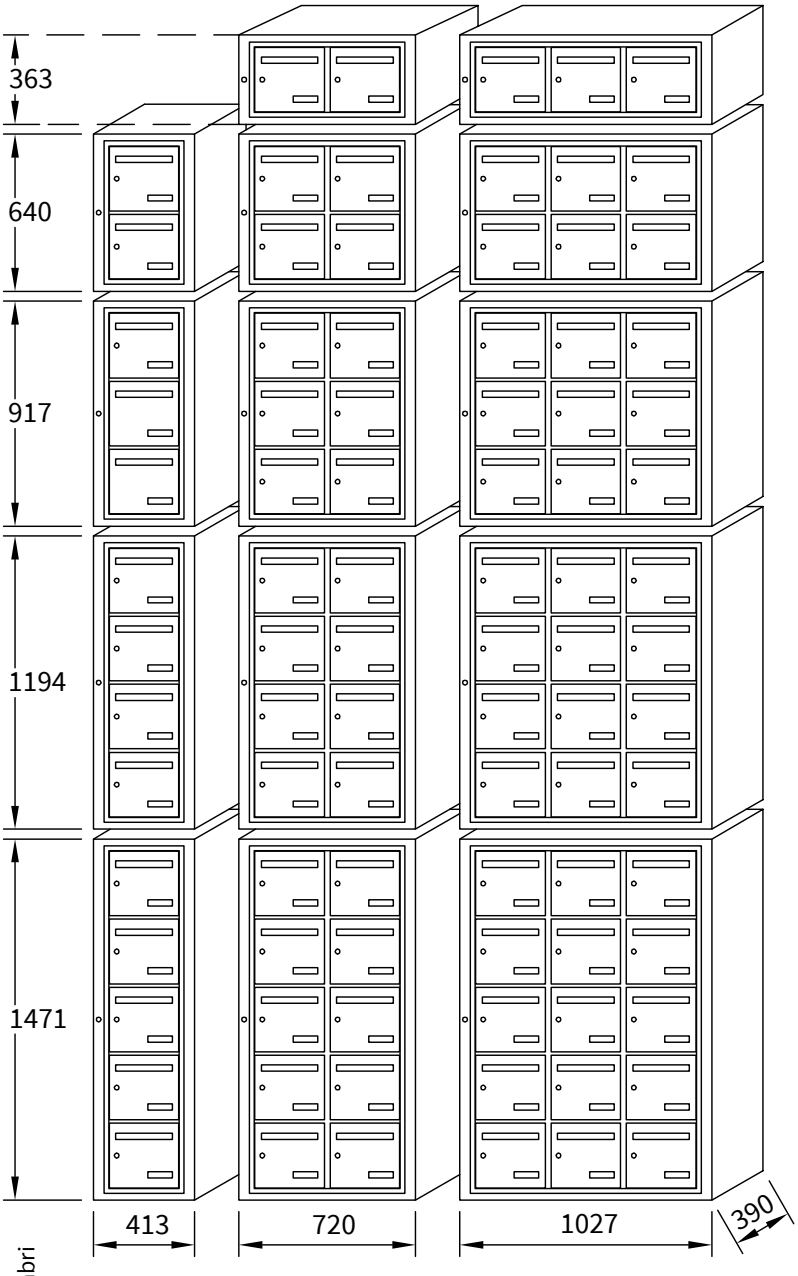

(*) conseillé que si sous abri

- Tableau(*) d'affichage avec clé n° 9013 sur 1 à 5 cases
- Tableau(*) nominatif sur 1 à 5 cases avec clé n° 9013 : fond en tôle avec réglette porte-nom (PN) en aluminium (1 case = 14 PN, 2 cases = 32 PN, 3 cases = 48 PN...)
- Réservation pour platine interphone
- Case borgne
- Piétement à sceller composé de 2 poteaux fixés au coffre en tube acier laqué, aluminium naturel ou laqué. Dimension : 80 x 40 x 150 mm de haut

Document non contractuel ; Cibox se réserve le droit de modifier, sans préavis, les caractéristiques techniques indiquées dans ce document.

Boîtes aux lettres collectives doubles faces à ouverture totale pour usage mixte intérieur / extérieur

¤ CONFORME NORMES NF D27-404 et NF D27-405 ¤

MODÈLE ALIZÉ

Coffre

Tôle pliée en acier électrozingué 12/10e.

Façade extérieure

Façade monobloc à ouverture totale en tôle pliée acier inoxydable 12/10e, avec pli de renfort sur fenêtres d'introduction.

Verrouillage par fermeture 3 points. La serrure est à commander à la poste avec le formulaire de raccordement postal (document téléchargeable sur notre site www.cibox.com).

Articulation par axe inox Ø6 mm démontable.

Portes-étiquettes clipés en PVC noir et résine acrylique.

Volet tirant aluminum anodisé naturel.

Façade intérieure

Bloc composé de portillons avec cadre fixe (non démontable) en tube acier sur articulation par axe inox Ø6 mm toute hauteur.

Portillon en tôle pliée acier EZ 12/10e comprenant :
- un porte-étiquette clipés en PVC noir et résine acrylique
- articulation par axe laiton Ø6 mm démontable
- fermeture 1 point assurée par une serrure de sûreté à cylindre avec blocage par clip

Finition laquée

Revêtement par poudre polyester cuit au four avec 18 teintes RAL texturées au choix suivant nuancier Cibox et 1 teinte effet rouille. Détail sur nuancier Cibox.

Façade extérieure à ouverture totale avec fenêtres d'introduction pour la distribution du courrier :

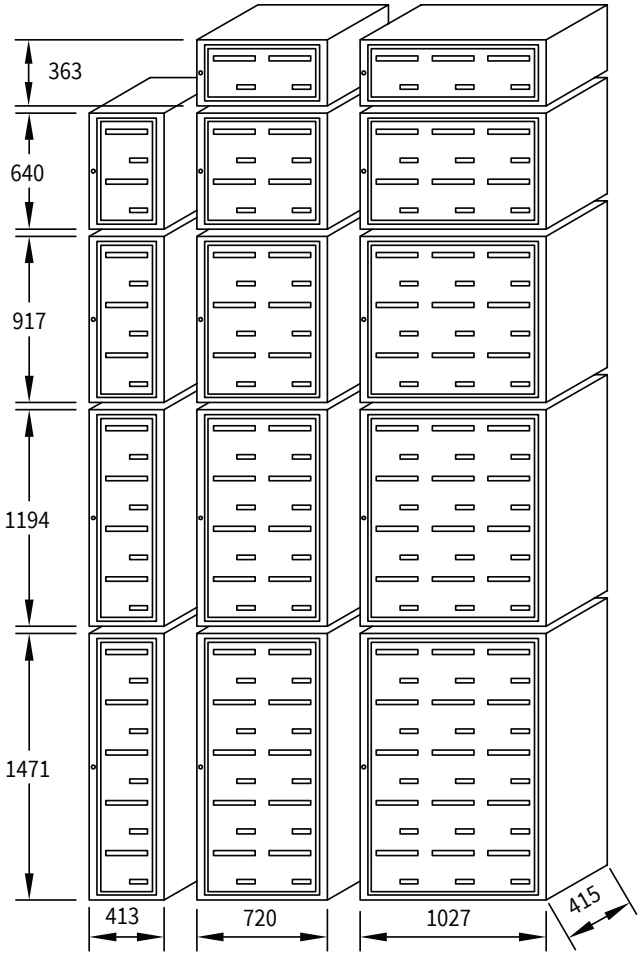

Façade intérieure avec portillons individuels pour la récupération du courrier :

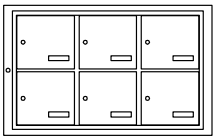

NOTA : si utilisation 100% en extérieur, par exemple sur un muret de clôture de résidence, prévoir les options tout inox et casquette de protection.

Options disponibles

- Coffre en acier inoxydable 12/10e
- Casquette de protection haute en acier inoxydable 12/10e
- Cadre à ouverture totale avec fermeture 3 points
- Portillon en aluminium anodisé 12/10e naturel ou laqué
- Portillon en inox laqué, brossé ou gravé (grain de cuir, damier)
- Portillon avec fermeture 3 points
- Autres teintes RAL hors nuancier Cibox
- Panachage de plusieurs couleurs sur les portillons
- Volet laqué
- Tableau(*) d'affichage avec clé n° 9013
- Tableau(*) nominatif avec clé n° 9013 : fond en tôle avec réglette porte-nom en aluminium
- Réservation pour platine interphone
- Case borgne
- Piètement à sceller composé de 2 poteaux fixés au coffre en tube acier laqué, aluminium naturel ou laqué. Dimension : 80 x 40 x 150 mm de haut

(*) conseillé que si sous abri

Document non contractuel ; Cibox se réserve le droit de modifier, sans préavis, les caractéristiques techniques indiquées dans ce document.

Boîtes aux lettres individuelles extérieures à ouverture totale

¤ CONFORME NORME NF D27-405 ¤

MODÈLE ANTIBES - SIMPLE OU DOUBLE FACE

Coffre en tôle pliée en aluminium 12/10e. Encadrement PVC moulé noir, vissé sur enveloppe périphérique.

Simple ou double face.

Portillon en tôle pliée aluminium anodisée 15/10e avec pli de renfort sur fenêtre d'introduction et volet poussant.

Porte-étiquette clipé en PVC noir et résine acrylique.

Verrouillage par fermeture 1 point assurée par :
- une serrure à cylindre PTT agréée sur portillon extérieur
- une serrure de sûreté à cylindre avec blocage par clip sur portillon intérieur (si modèle double face).

Finition :
- aluminium bronze clair
- ou laquée en option. Revêtement par poudre polyester cuit au four avec 18 teintes RAL texturées au choix suivant nuancier Cibox. RAL hors nuancier possible sur demande.

Poteau support acier inoxydable Ø 50 mm à sceller en option avec platine de fixation. Hauteur 1 m.

Conditionnement en emballage individuel.

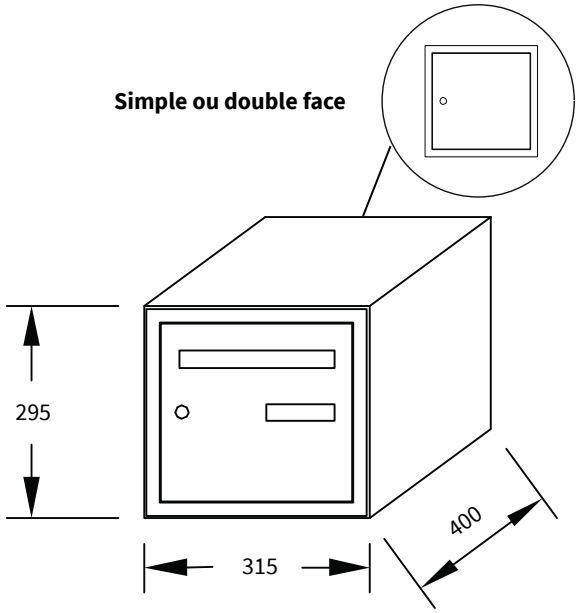

MODÈLE VULCAIN - SIMPLE OU DOUBLE FACE

Coffre en tôle pliée acier inoxydable 12/10e. Cadre de battue en tôle pliée inoxydable.

Simple ou double face.

Portillon en tôle pliée acier inoxydable 12/10e avec pli de renfort sur fenêtre d'introduction. Volet tirant aluminium anodisé naturel.

Porte-étiquette clipé en PVC noir et résine acrylique.

Verrouillage par fermeture 1 point assurée par :
- une serrure à cylindre PTT agréée sur portillon extérieur
- une serrure de sûreté à cylindre avec blocage par clip sur portillon intérieur (si modèle double face)

Articulation par axe inox Ø 6 mm toute hauteur et démontable.

Finition laquée avec revêtement par poudre polyester cuit au four. 18 teintes RAL texturées au choix suivant nuancier Cibox. RAL hors nuancier possible sur demande.

Poteau support acier inoxydable Ø 50 mm à sceller en option avec platine de fixation. Hauteur 1 m.

Conditionnement en emballage individuel.

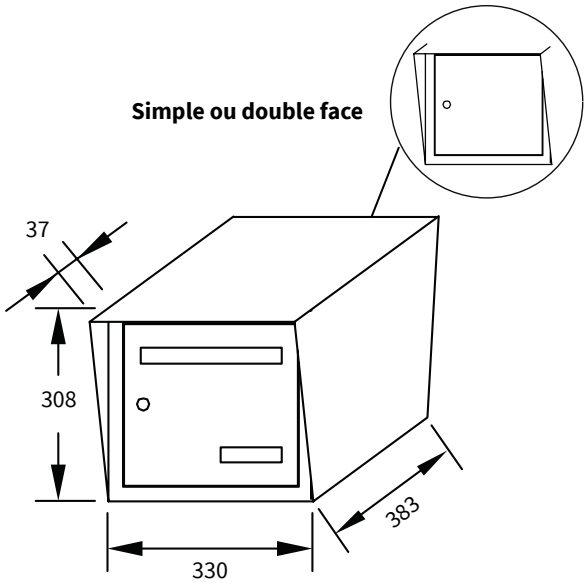

Accessoires de hall

Tableaux d'affichage, corbeilles et boîtes à journaux/prospectus

Propreté & harmonisation

Notre gamme d'accessoires vient compléter nos ensembles de portes et boîtes aux lettres, afin d'harmoniser vos halls d'entrée et de les conserver toujours propres.

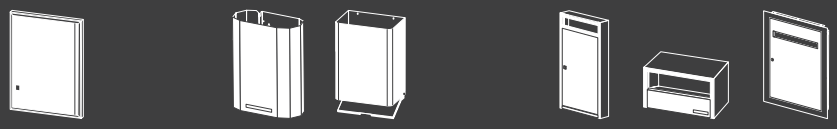

MODÈLE CP1 : tôle perforée, fond fixe

Corbeille à papier en applique à fond fixe composée d'une enveloppe avec angles rayonnés de 20 mm en tôle pliée, acier perforée R3T5 d'épaisseur 12/10e.

MODÈLE CP2 : tôle pleine, fond fixe

Corbeille à papier en applique à fond fixe composée d'une enveloppe avec angles rayonnés de 20 mm en tôle pleine pliée, acier électrozingué d'épaisseur 12/10e.

MODÈLE CP3 : tôle pleine, fond ouvrant

Corbeille à papier en applique composée d'une enveloppe avec angles rayonnés de 20 mm en tôle pleine pliée, acier électrozingué épaisseur 12/10e, et d'un fond plein ouvrant monté sur un axe inox (Ø6 mm) et équipé d'une fermeture 1 point de type batteuse à fouillot carré.

Une clé fournie par tranche de 1 à 5 corbeilles.

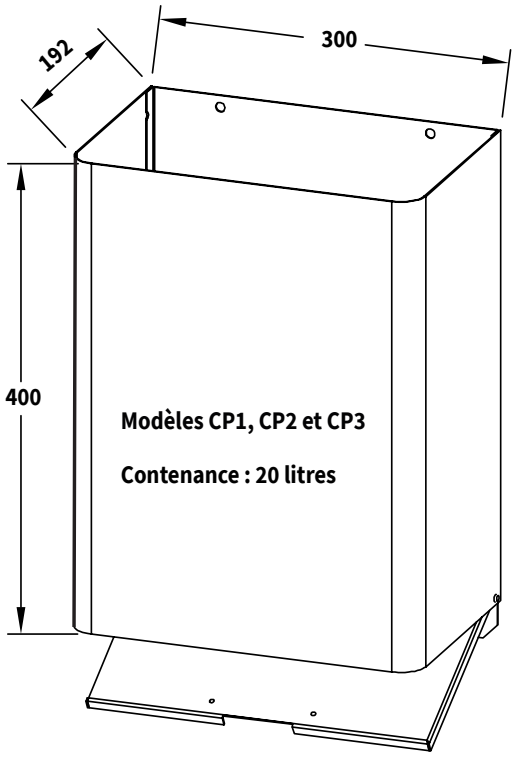

MODÈLE CP4 : tôle pleine 9 facettes, fond fixe

Corbeille à papier en applique avec système de verrouillage mural, composée d'une enveloppe avec forme à 9 facettes en tôle pleine pliée, acier électrozingué épaisseur 12/10e.

Décor sur mesure en partie basse en option avec possibilité d'un RAL différent de l'ensemble.

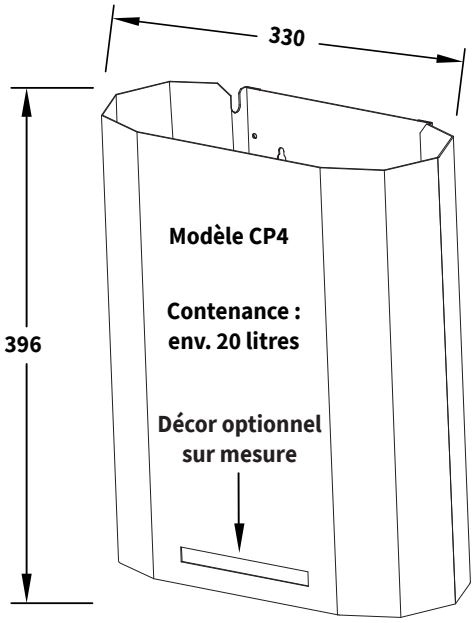

profondeur : 160

FINITION COMMUNE CP1-CP2-CP3-CP4

Revêtement poudre polyester cuit au four : 18 teintes texturées au choix suivant nuancier Cibox et 1 effet rouille. Autres RAL possibles en option. Voir détail sur nuancier Cibox.

Document non contractuel ; Cibox se réserve le droit de modifier, sans préavis, les caractéristiques techniques indiquées dans ce document.

TABLEAU ALUMINIUM

Série 100 (sans porte) ou **série 200** (avec porte).

Encadrement : profil aluminium 20 x 40 mm (largeur x profondeur).

Fermeture 1 ou 2 points (suivant taille) assurée par une serrure de sûreté à cylindre avec blocage par écrou. Clé n° 9013.

Trois fonds disponibles :
- Contre-plaqué 4 mm + feutrine beige
- Contre-plaqué 4 mm + tôle perforée ou pleine
- Tôle + liège 5 mm

Porte (série 200) en résine acrylique extrudée incolore, épaisseur 6 mm, avec articulation par profil aluminium avec axe Ø6 mm démontable.

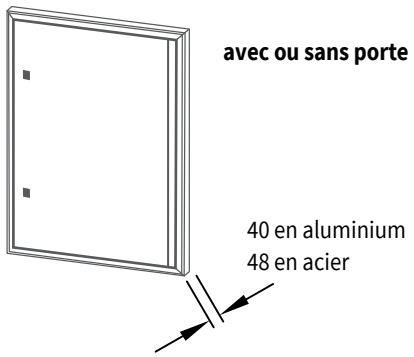

TABLEAU ACIER

Série 500 (sans porte) ou **série 600** (avec porte).

Encadrement : tôle pliée électrozinguée 12/10e.

Fermeture 1 ou 2 points (suivant taille) assurée par une serrure de sûreté à cylindre avec blocage par écrou. Clé n° 9013.

Fond tôlé ou fond "tôle + liège 5 mm".

Porte (série 600) en résine acrylique extrudée incolore, épaisseur 6 mm, avec articulation par profil aluminium avec axe Ø6 mm démontable.

1 - 2 feuilles A4

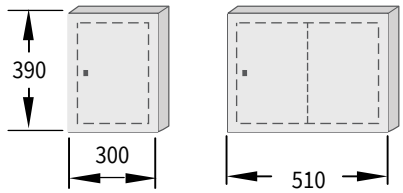

4 - 6 feuilles A4

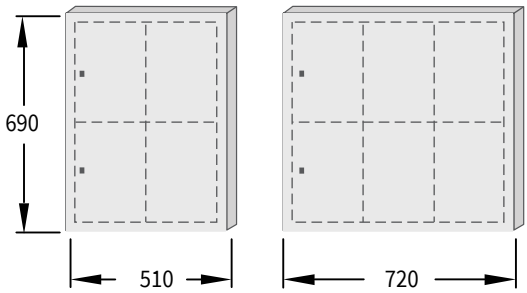

TABLEAU ACIER - VERROUILLAGE RENFORCÉ

Série 800 (avec porte), versions 2-4-6 feuilles uniquement.

Porte avec cadre en tôle pliée sur axe Ø6 mm démontable, avec vitrage en résine acrylique extrudée incolore, épaisseur 6 mm.

Encadrement : tôle pliée électrozinguée 12/10e.

Fermeture 3 points assurée par une serrure de sûreté à cylindre avec blocage par écrou. Clé n° 9013.

Fond tôlé ou ensemble "tôle + liège 5 mm".

8 feuilles A4

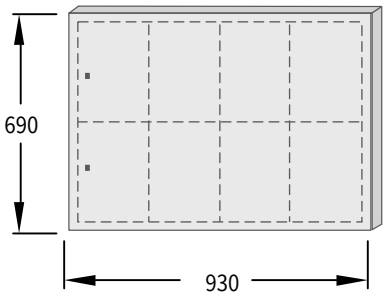

FINITION

Finition par revêtement poudre polyester cuit au four : 18 teintes texturées au choix suivant nuancier Cibox et 1 effet rouille.
RAL hors nuancier possible en option. Voir détail sur nuancier Cibox.

Option commune à toutes les séries : **transformation en tableau nominatif** par mise en place de réglettes porte-noms de 100 x 22 mm.

Document non contractuel ; Cibox se réserve le droit de modifier, sans préavis, les caractéristiques techniques indiquées dans ce document.

BOITE A JOURNAUX A ENCASTRER

Cadre en tôle acier EZ pliée 20/10e avec portillon en tôle acier EZ pliée 20/10e monté sur un axe inox toute hauteur de Ø6 mm. Fermeture 1 point de type batteuse à fouillot triangle.

Côtes de recouvrement du cadre

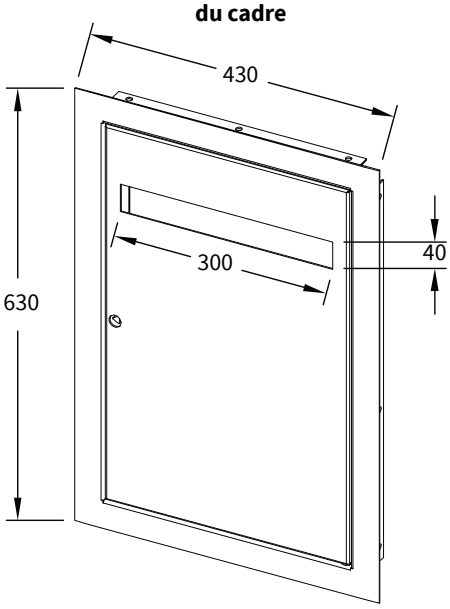

Côtes d'encastrement dans la maçonnerie

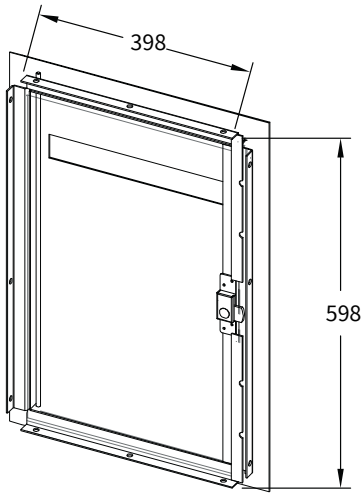

Côtes de passage à ouverture à 90°

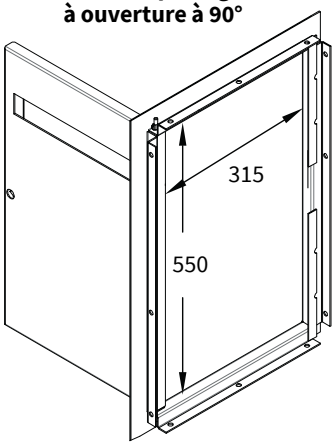

BOITE A PROSPECTUS EN APPLIQUE

Structure en tôle pliée acier électrozingué 12/10e avec fond incliné vers le fond de la boîte. Étiquette collée, marquée "case à prospectus".

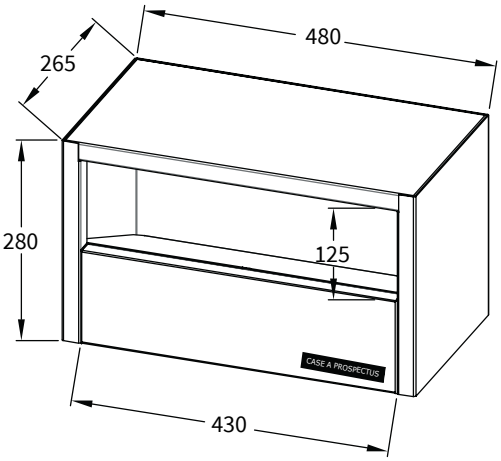

BOITE A JOURNAUX EN APPLIQUE

Structure en tôle pliée acier EZ 12/10e avec fenêtre d'introduction. Portillon en façade, tôle pliée acier EZ 15/10e monté sur un axe de pivotement inox de Ø6 mm. Fermeture 1 point de type serrure de sûreté à clé (2 clés fournies n° 9013).

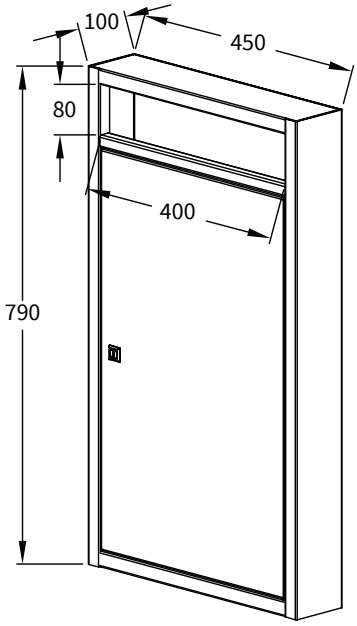

FINITION LAQUÉE COMMUNE A TOUS LES MODÈLES

Finition par revêtement poudre polyester cuit au four : 18 teintes texturées et 1 effet rouille au choix suivant nuancier Cibox . RAL hors nuancier possible en option.

Document non contractuel ; Cibox se réserve le droit de modifier, sans préavis, les caractéristiques techniques indiquées dans ce document.

Nuancier

Cibox

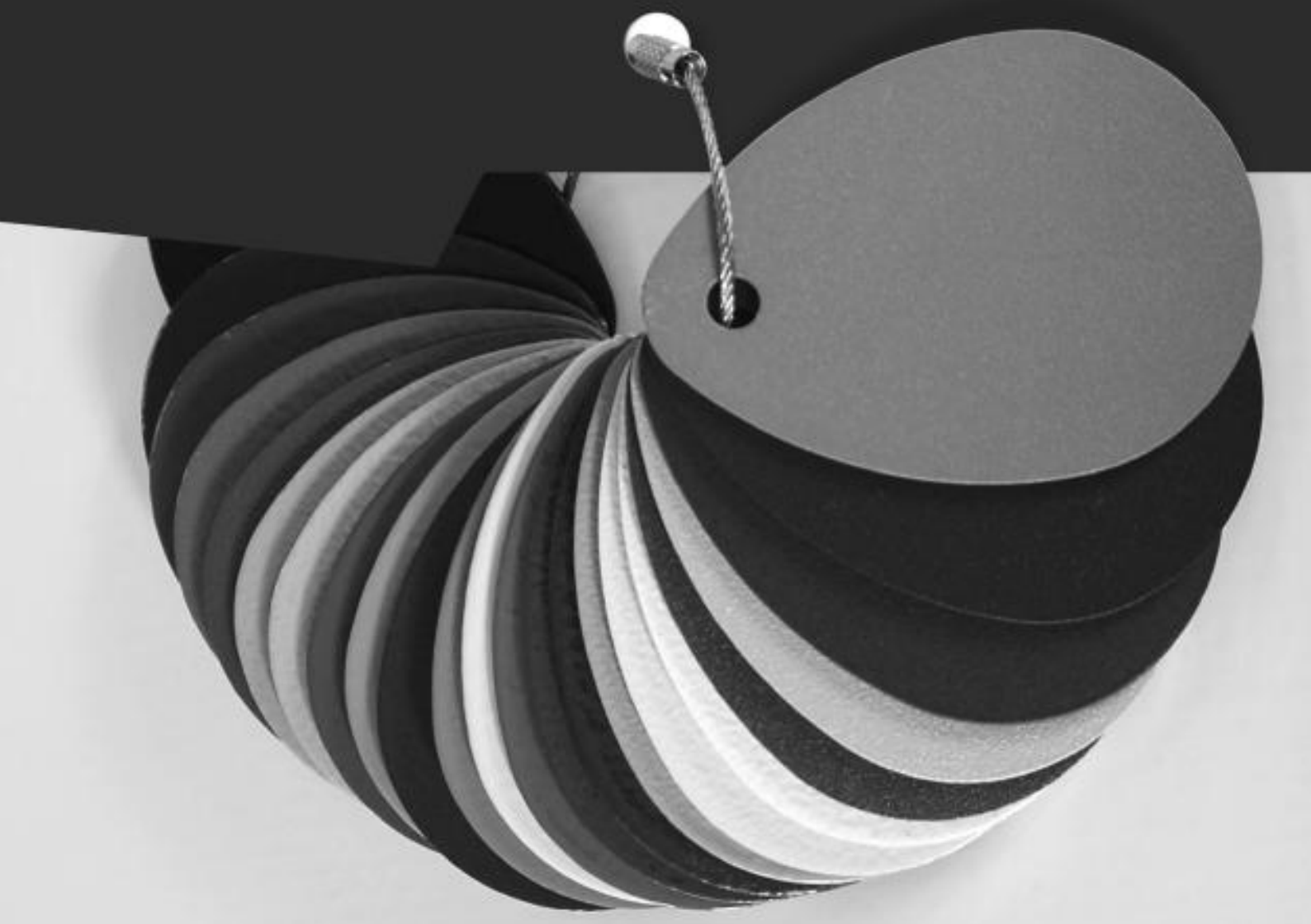

● en standard
○ en option
– non disponible

Gammes de boites aux lettres

Tous les coffres sont finalisés avec un laquage texturé : 18 RAL et 1 effet rouille en standard, autre RAL en option.
Les volets des portillons Lima, Tanis, Alizé et Vulcain sont en aluminium anodisé naturel. Le volet du modèle Antibes est laqué.

Portillon	NORME NF D27-404						NORME NF D27-402			
	HERCULE	HORUS	DÉCOR	CLÉO	ODYSSÉE	FORBOX	MODUL ...ÉCO	ESPACE ...ÉCO	ALPHÉE	MÉLUSINE
Laquage texturé 18 RAL et 1 effet rouille	●	●	●	–	–	●	●	●	–	–
Laquage texturé RAL hors nuancier	○	○	○	–	–	○	○	○	–	–
Placage mélaminé ou stratifié	–	–	–	●	●	–	–	–	●	●
Inox brossé ou gravé	○	○	–	–	–	–	○	○	–	–

Portillon	COLLECTIVES			INDIVIDUELLES	
	LIMA	TANIS	ALIZÉ	VULCAIN	ANTIBES
Laquage texturé 18 RAL et 1 effet rouille	●	●	●	●	●
Laquage texturé RAL hors nuancier	○	○	○	○	○
Aluminium naturel ou bronze clair	○	–	○	–	○
Inox brossé ou gravé	○	○	○	○	–

LES TEINTES LAQUÉES TEXTURÉES

9006 Aluminium
7040 Gris clair
7039 Gris quartz
7011 Gris moyen
7015 Gris ardoise
7016 Gris anthracite
9005 Noir
9010 Blanc

1018 Jaune
1015 Ivoire
1019 Sable
8014 Brun
3009 Brique
3002 Rouge
5024 Bleu ciel
5017 Bleu royal

6033 Turquoise menthe
6005 Vert clôture
Effet rouille

NOTA : de légères nuances sont possibles avec les vrais RAL, les couleurs de ce document étant converties en CMJN pour l'impression papier

LES TEINTES LAQUÉES GRAINÉES

9006 Aluminium
Champagne
3005 Rouge vin
7016 Gris anthracite

LES PLACAGES MÉLAMINÉS OU STRATIFIÉS

Havane
Teck
Acajou

Rouge
Vert
Bleu

LES FINITIONS INOX OU ALUMINIUM

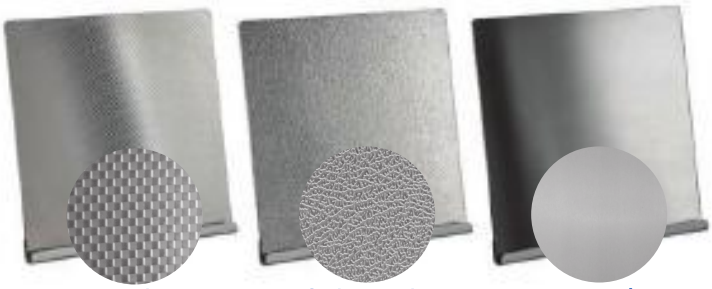

Damier
Grain de cuir
Brossé

Aluminium naturel
Aluminium bronze clair

Document non contractuel ; Cibox se réserve le droit de modifier, sans préavis, les caractéristiques techniques indiquées dans ce document.

SIÈGE SOCIAL : 4 RUE DESCARTES • 26800 ÉTOILE-SUR-RHÔNE
TÉL. : 04 75 57 71 61 • FAX : 04 75 57 71 63
MAIL : CIBOX@CIBOX.COM • SITE : WWW.CIBOX.COM

S.A.S AU CAPITAL DE 250 000 € • RCS ROMANS B 437 180 813
SIRET 437 180 813 00010 - APE 2512Z • N° TVA CEE : FR 19 437 180 813

Conception : Cibox & Ymakréa - PAC40020 - mars 2021