MODÈLES

Simple vantail

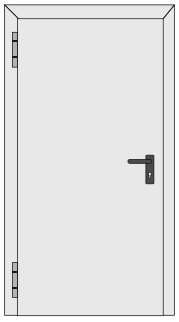

Deux vantaux tiercés

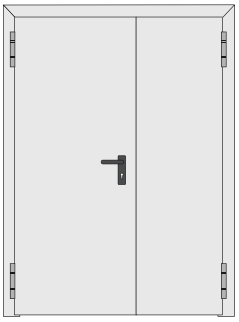

Deux vantaux égaux

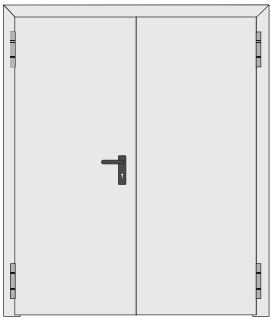

Avec option oculus
(carré ou rond, unitaire ou double)

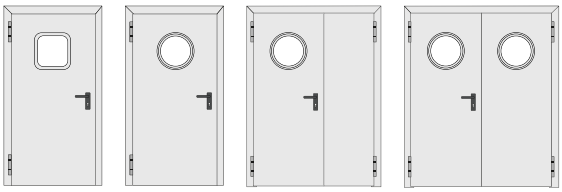

ÉLÉMENTS NORMATIFS

$EI_2$60 **$EI_2$120**

Portes piétonnes intérieures

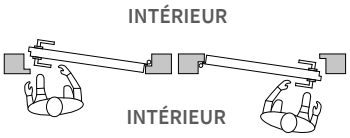

- Montage avec sens du feu recto / verso
- classement $EI_2$60 : PV Efectis n°14-A-160 et ses extensions
- classement $EI_2$120 : PV Efectis n°14-A-161 et ses extensions
- Conformes EN 16034, EN 14351-2

Portes piétonnes extérieures

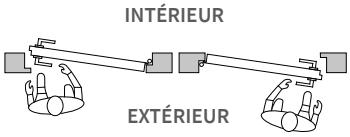

- Montage avec sens du feu recto / verso
- Marquage CE
- Conformes EN 16034, EN 14351-1

DESCRIPTIF DÉTAILLÉ

- Simple ou double vantail
- Ouvrant réversible gauche / droite
- Ouvrant en acier EZ 6/10e isolé
- Isolement par 2 panneaux de laine de roche prenant en sandwich une plaque de plâtre (éléments collés par siliate de sodium) et par joint intumescent
- Dormant en acier EZ 15/10e à cheviller avec cadre 3 côtés en Z pour une pose en applique ou cadre épaisseur 94 pour une pose en tunnel
- Fermeture 1 point par serrure prédisposée pour cylindre européen (cylindre non fourni)
- Ferrage sur paumelles (2/3/4 paumelles selon dimensions) avec ressort pour auto-fermeture (charnière zinguée)
- Béquilles intérieure/extérieure "anti-incendie"
- Crémone à fermeture haut et bas sur vantail secondaire (modèle 2 vantaux)
- Finition RAL 9002

Options

- Autres couleurs RAL
- Ferme-porte en applique TS1500 (GEZE) (détail sur PV Efectis)
- Oculus (détail sur PV Efectis)

- De multiples options homologuées marquage CE disponibles, voir tableau en fin de fiche technique

Nota important :
Ferme-porte en applique TS1500 (GEZE) :
option obligatoire si ouverture vers l'extérieur

Document non contractuel ; Cibox se réserve le droit de modifier, sans préavis, les caractéristiques techniques indiquées dans ce document.

CIB'FEU EI60 - SIMPLE VANTAIL - POSE EN TUNNEL

EI$_2$60

DIMENSIONS STANDARDS

Côtes de passage libre (mm)

A x D	
751 x 2 043	751 x 2 113
801 x 2 043	801 x 2 113
851 x 2 043	851 x 2 113
951 x 2 043	951 x 2 113
1 051 x 2 043	1 051 x 2 113

Dimensions entre murs (mm)

Largeur LEM x Hauteur HEM	
876 x 2 105,5	876 x 2 175,5
926 x 2 105,5	926 x 2 175,5
976 x 2 105,5	976 x 2 175,5
1 076 x 2 105,5	1 076 x 2 175,5
1 176 x 2 105,5	1 176 x 2 175,5

DIMENSIONS SUR-MESURE (selon dimensions homologuées)

Côtes de passage libre (mm)

A x D	Minimale	Maximale
A largeur	525	1 210
D hauteur	1 535	2 465

Dimensions entre murs (mm)

LEM x HEM	Minimale	Maximale
LEM largeur	650	1 335
HEM hauteur	1 597,5	2 527,5

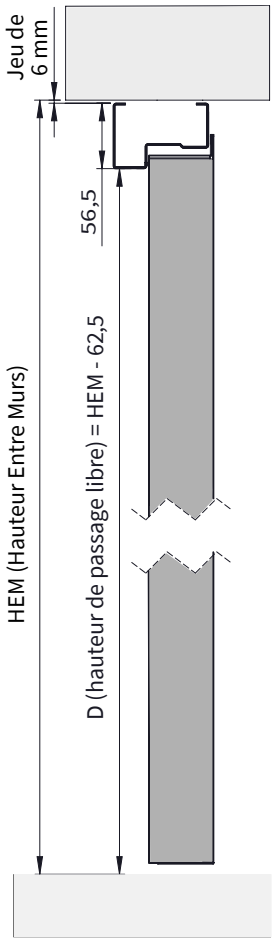

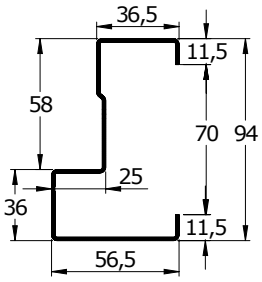

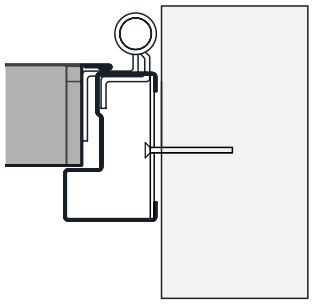

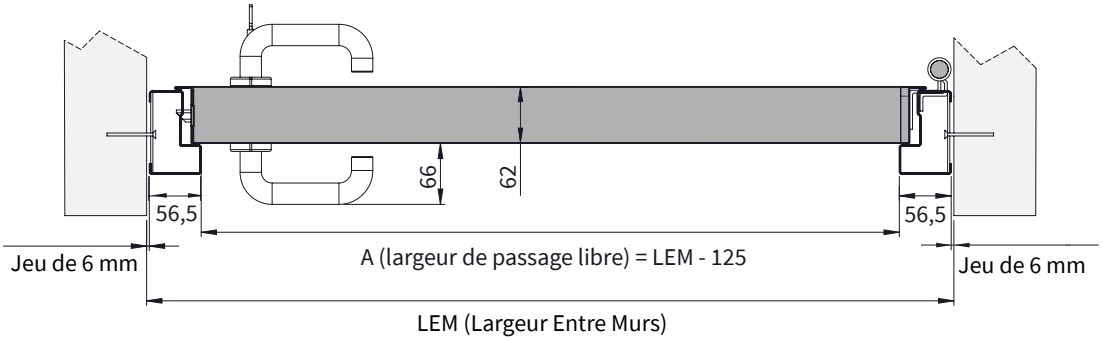

Tolérance dimensions +/- 3 mm

Document non contractuel ; Cibox se réserve le droit de modifier, sans préavis, les caractéristiques techniques indiquées dans ce document.

CIB'FEU EI60 - DOUBLE VANTAIL - POSE EN TUNNEL

EI$_2$60

DIMENSIONS STANDARDS

Côtes de passage libre (mm)

A x D		A = (G2 + G1) *
1 351 x 2 043	1 351 x 2 113	(710 + 641)
1 451 x 2 043	1 451 x 2 113	(760 + 691)
1 571 x 2 043	1 571 x 2 113	(820 + 751)
1 671 x 2 043	1 671 x 2 113	(870 + 801)
1 771 x 2 043	1 771 x 2 113	(920 + 851)
1 971 x 2 043	1 971 x 2 113	(1 020 + 951)
2 171 x 2 043	2 171 x 2 113	(1 120 + 1 051)

* G2 => vantail semi-fixe, G1 => vantail mobile

Dimensions entre murs (mm)

Largeur LEM x Hauteur HEM	
1 476 x 2 105,5	1 476 x 2 175,5
1 576 x 2 105,5	1 576 x 2 175,5
1 696 x 2 105,5	1 696 x 2 175,5
1 796 x 2 105,5	1 796 x 2 175,5
1 896 x 2 105,5	1 896 x 2 175,5
2 096 x 2 105,5	2 096 x 2 175,5
2 296 x 2 105,5	2 296 x 2 175,5

DIMENSIONS SUR-MESURE (selon dimensions homologuées)

Côtes de passage libre (mm)

			Minimale	Maximale
A x D A = (G1 + G2)	Vantail mobile	**G1** largeur	555	1 278
		D hauteur	1 850	2 837
	Vantail semi-fixe	**G2** largeur	577	1 328
		D hauteur	1 850	2 837

⚠ La surface des doubles-vantaux ne devra pas dépasser 6.71 m^2

Dimensions entre murs (mm)

LEM x HEM	Minimale	Maximale
LEM largeur	1 257	2 731
HEM hauteur	1 912,5	2 899,5

⚠ La surface des doubles-vantaux ne devra pas dépasser 6.71 m^2

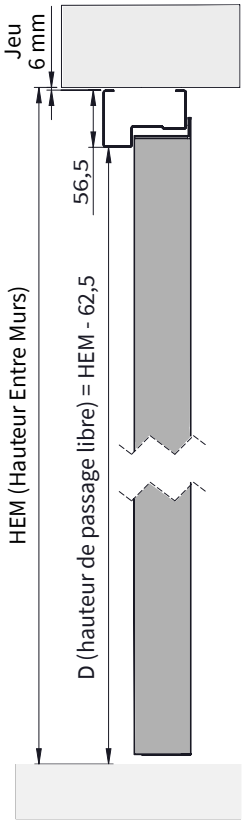

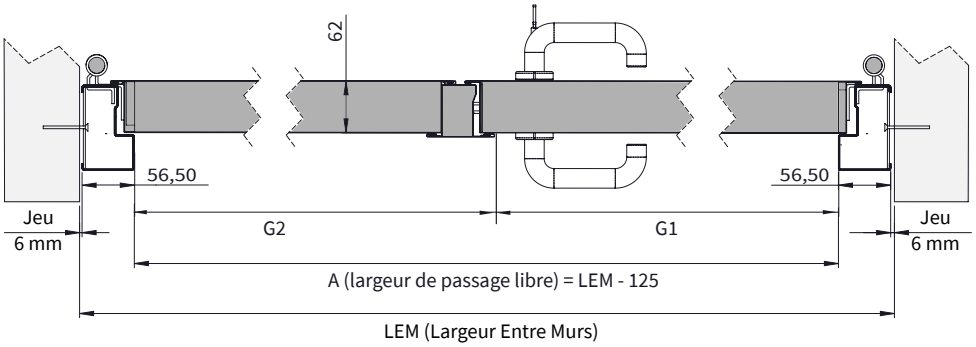

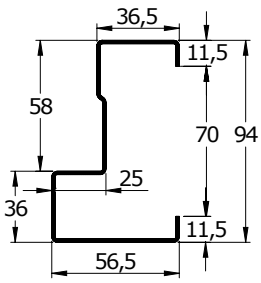

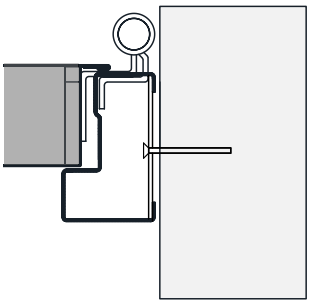

Tolérance dimensions +/- 3 mm

Document non contractuel ; Cibox se réserve le droit de modifier, sans préavis, les caractéristiques techniques indiquées dans ce document.

CIB'FEU EI60 - SIMPLE VANTAIL - POSE AVEC DORMANT EN Z

EI$_2$60

DIMENSIONS STANDARDS

Côtes de passage libre (mm)

A x D	
751 x 2 043	751 x 2 113
801 x 2 043	801 x 2 113
851 x 2 043	851 x 2 113
951 x 2 043	951 x 2 113
1 051 x 2 043	1 051 x 2 113

Dimensions entre murs (mm)

Largeur LEM x Hauteur HEM	
817 x 2 076	817 x 2 146
867 x 2 076	867 x 2 146
917 x 2 076	917 x 2 146
1 017 x 2 076	1 017 x 2 146
1 117 x 2 076	1 117 x 2 146

DIMENSIONS SUR-MESURE (selon dimensions homologuées)

Côtes de passage libre (mm)

A x D	Minimale	Maximale
A largeur	525	1 210
D hauteur	1 535	2 465

Dimensions entre murs (mm)

LEM x HEM	Minimale	Maximale
LEM largeur	591	1 276
HEM hauteur	1 568	2 498

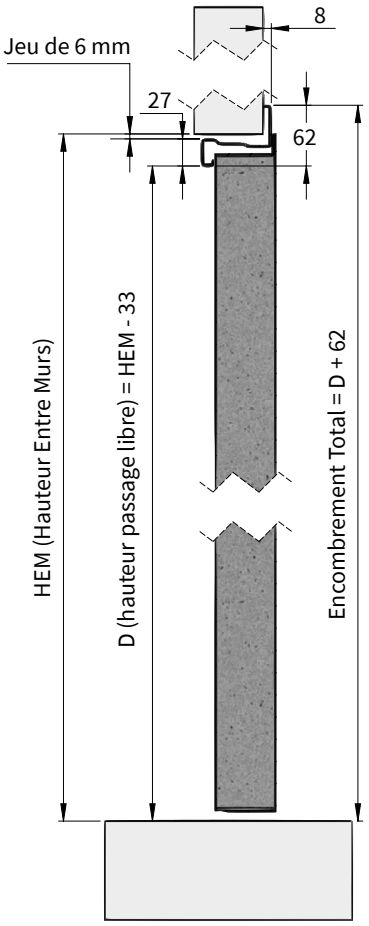

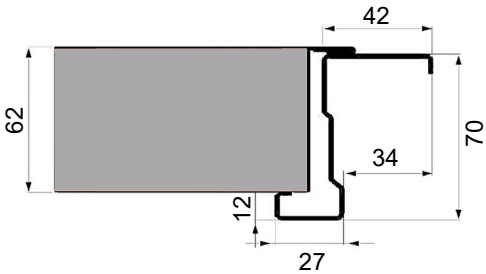

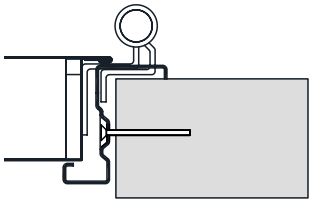

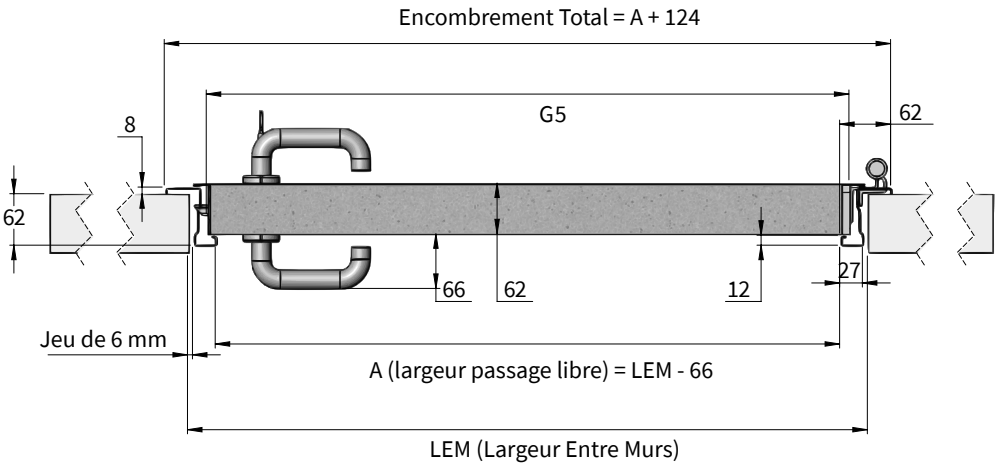

Tolérance dimensions +/- 3 mm

Document non contractuel ; Cibox se réserve le droit de modifier, sans préavis, les caractéristiques techniques indiquées dans ce document.

CIB'FEU EI60 - DOUBLE VANTAIL - POSE AVEC DORMANT EN Z

EI2 60

DIMENSIONS STANDARDS

Côtes de passage libre (mm)

A x D		A = (G2 + G1) *
1 351 x 2 043	1 351 x 2 113	(710 + 641)
1 451 x 2 043	1 451 x 2 113	(760 + 691)
1 571 x 2 043	1 571 x 2 113	(820 + 751)
1 671 x 2 043	1 671 x 2 113	(870 + 801)
1 771 x 2 043	1 771 x 2 113	(920 + 851)
1 971 x 2 043	1 971 x 2 113	(1 020 + 951)
2 171 x 2 043	2 171 x 2 113	(1 120 + 1 051)

* G2 => vantail semi-fixe, G1 => vantail mobile

Dimensions entre murs (mm)

Largeur LEM x Hauteur HEM	
1 417 x 2 076	1 417 x 2 146
1 517 x 2 076	1 517 x 2 146
1 637 x 2 076	1 637 x 2 146
1 737 x 2 076	1 737 x 2 146
1 837 x 2 076	1 837 x 2 146
2 037 x 2 076	2 037 x 2 146
2 237 x 2 076	2 237 x 2 146

DIMENSIONS SUR-MESURE (selon dimensions homologuées)

Côtes de passage libre (mm)

			Minimale	Maximale
A x D A = (G1 + G2)	Vantail mobile	**G1** largeur	555	1 278
		D hauteur	1 850	2 837
	Vantail semi-fixe	**G2** largeur	577	1 328
		D hauteur	1 850	2 837

⚠ La surface des doubles-vantaux ne devra pas dépasser 6.71 m²

Dimensions entre murs (mm)

LEM x HEM	Minimale	Maximale
LEM largeur	1 198	2 672
HEM hauteur	1 883	2 870

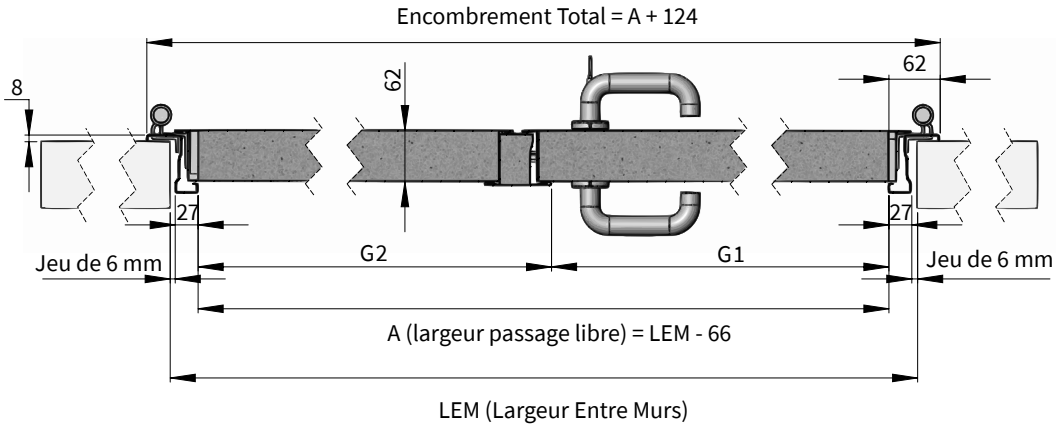

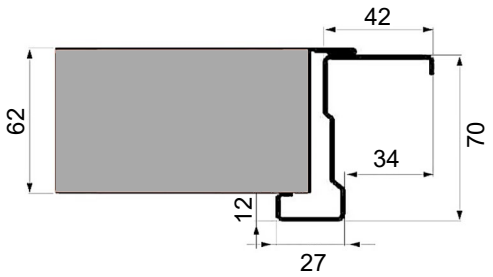

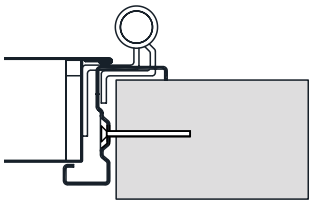

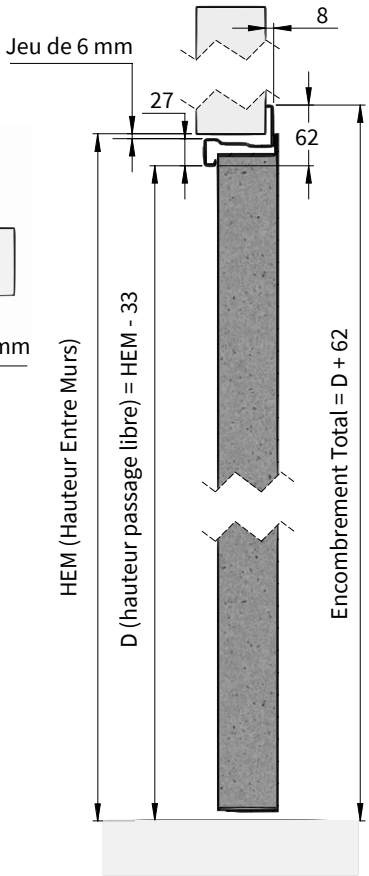

Tolérance dimensions +/- 3 mm

Document non contractuel ; Cibox se réserve le droit de modifier, sans préavis, les caractéristiques techniques indiquées dans ce document.

CIB'FEU EI120 - SIMPLE VANTAIL - POSE EN TUNNEL

EI$_2$120

DIMENSIONS STANDARDS

Côtes de passage libre (mm)

A x D	
751 x 2 043	751 x 2 113
801 x 2 043	801 x 2 113
851 x 2 043	851 x 2 113
951 x 2 043	951 x 2 113
1 051 x 2 043	1 051 x 2 113

Dimensions entre murs (mm)

Largeur LEM x Hauteur HEM	
876 x 2 105,5	876 x 2 175,5
926 x 2 105,5	926 x 2 175,5
976 x 2 105,5	976 x 2 175,5
1 076 x 2 105,5	1 076 x 2 175,5
1 176 x 2 105,5	1 176 x 2 175,5

DIMENSIONS SUR-MESURE (selon dimensions homologuées)

Côtes de passage libre (mm)

A x D	Minimale	Maximale
A largeur	504	1 158
D hauteur	1 548	2 381

⚠ La surface du bloc-porte ne doit pas dépasser 2.5 m²

Dimensions entre murs (mm)

LEM x HEM	Minimale	Maximale
LEM largeur	629	1 283
HEM hauteur	1 610,5	2 443,5

⚠ La surface du bloc-porte ne doit pas dépasser 2.5 m²

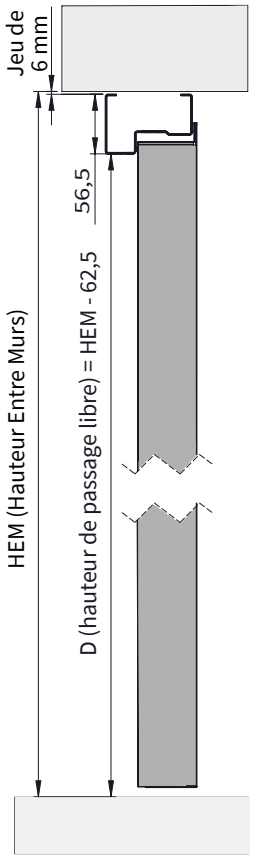

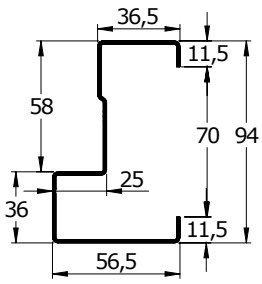

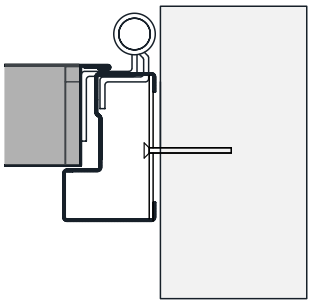

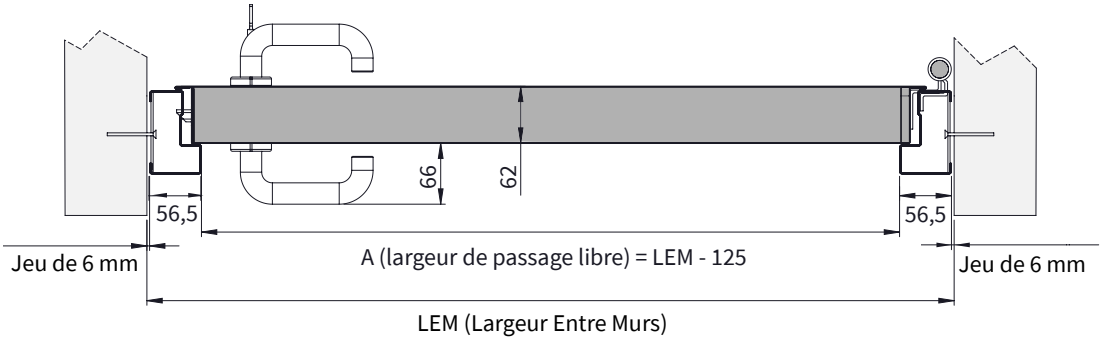

Tolérance dimensions +/- 3 mm

Document non contractuel ; Cibox se réserve le droit de modifier, sans préavis, les caractéristiques techniques indiquées dans ce document.

CIB'FEU EI120 - DOUBLE VANTAIL - POSE EN TUNNEL

EI$_2$120

DIMENSIONS STANDARDS

Côtes de passage libre (mm)

A x D		A = (G2 + G1) *
1 351 x 2 043	1 351 x 2 113	(710 + 641)
1 451 x 2 043	1 451 x 2 113	(760 + 691)
1 571 x 2 043	1 571 x 2 113	(820 + 751)
1 671 x 2 043	1 671 x 2 113	(870 + 801)
1 771 x 2 043	1 771 x 2 113	(920 + 851)

* G2 => vantail semi-fixe, G1 => vantail mobile

Dimensions entre murs (mm)

Largeur LEM x Hauteur HEM	
1 476 x 2 105,5	1 476 x 2 175,5
1 576 x 2 105,5	1 576 x 2 175,5
1 696 x 2 105,5	1 696 x 2 175,5
1 796 x 2 105,5	1 796 x 2 175,5
1 896 x 2 105,5	1 896 x 2 175,5

DIMENSIONS SUR-MESURE (selon dimensions homologuées)

Côtes de passage libre (mm)

			Minimale	Maximale
A x D A = (G1 + G2)	Vantail mobile	**G1** largeur	507	1 015
		D hauteur	1 575	2 087
	Vantail semi-fixe	**G2** largeur	507	1 015
		D hauteur	1 575	2 087

Dimensions entre murs (mm)

LEM x HEM	Minimale	Maximale
LEM largeur	1 139	2 155
HEM hauteur	1 637,5	2 149,5

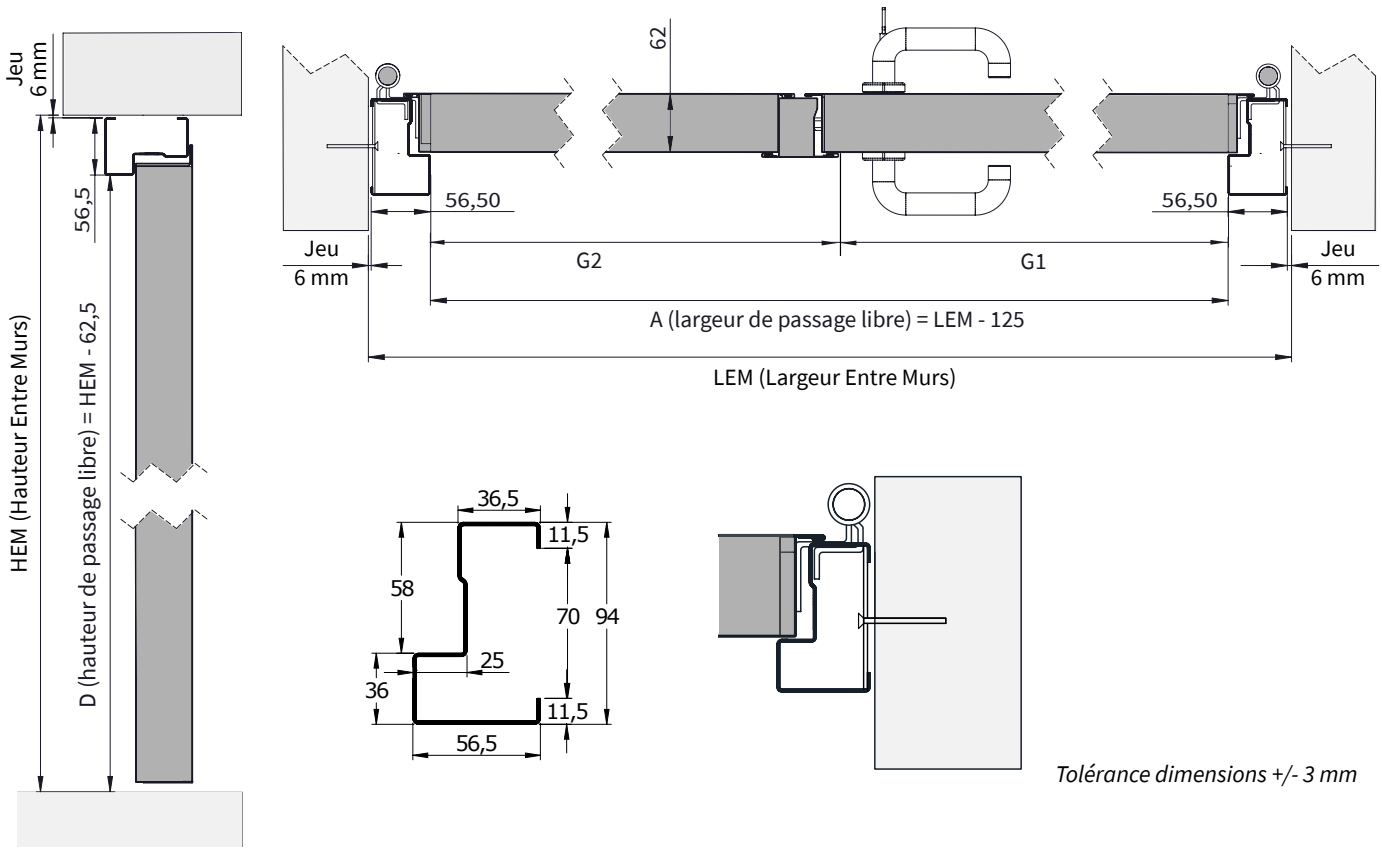

Tolérance dimensions +/- 3 mm

Document non contractuel ; Cibox se réserve le droit de modifier, sans préavis, les caractéristiques techniques indiquées dans ce document.

CIB'FEU EI120 - SIMPLE VANTAIL - POSE AVEC DORMANT EN Z

EI$_2$120

DIMENSIONS STANDARDS

Côtes de passage libre (mm)

A x D	
751 x 2 043	751 x 2 113
801 x 2 043	801 x 2 113
851 x 2 043	851 x 2 113
951 x 2 043	951 x 2 113
1 051 x 2 043	1 051 x 2 113

Dimensions entre murs (mm)

Largeur LEM x Hauteur HEM	
817 x 2 076	817 x 2 146
867 x 2 076	867 x 2 146
917 x 2 076	917 x 2 146
1 017 x 2 076	1 017 x 2 146
1 117 x 2 076	1 117 x 2 146

DIMENSIONS SUR-MESURE (selon dimensions homologuées)

Côtes de passage libre (mm)

A x D	Minimale	Maximale
A largeur	504	1 158
D hauteur	1 548	2 381

⚠ La surface du bloc-porte ne doit pas dépasser 2.5 m^2

Dimensions entre murs (mm)

LEM x HEM	Minimale	Maximale
LEM largeur	570	1 224
HEM hauteur	1 581	2 414

⚠ La surface du bloc-porte ne doit pas dépasser 2.5 m^2

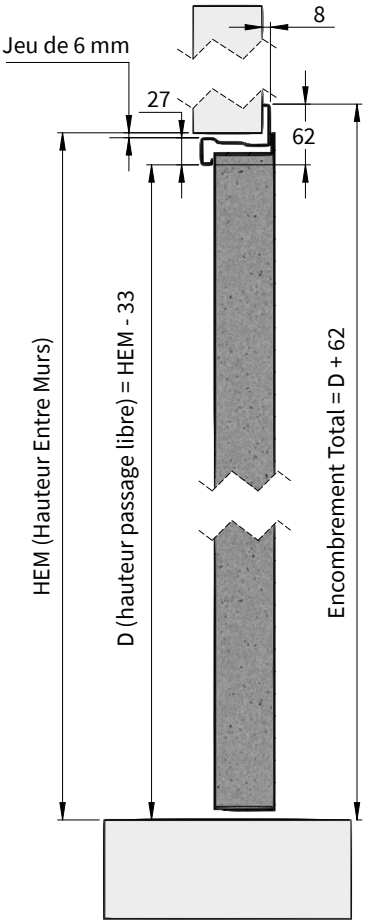

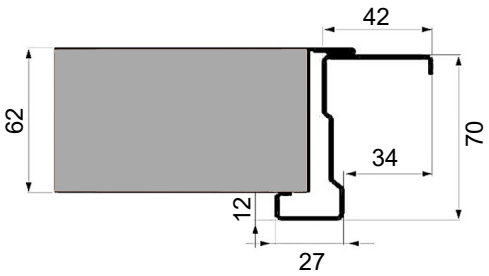

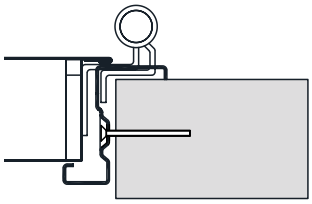

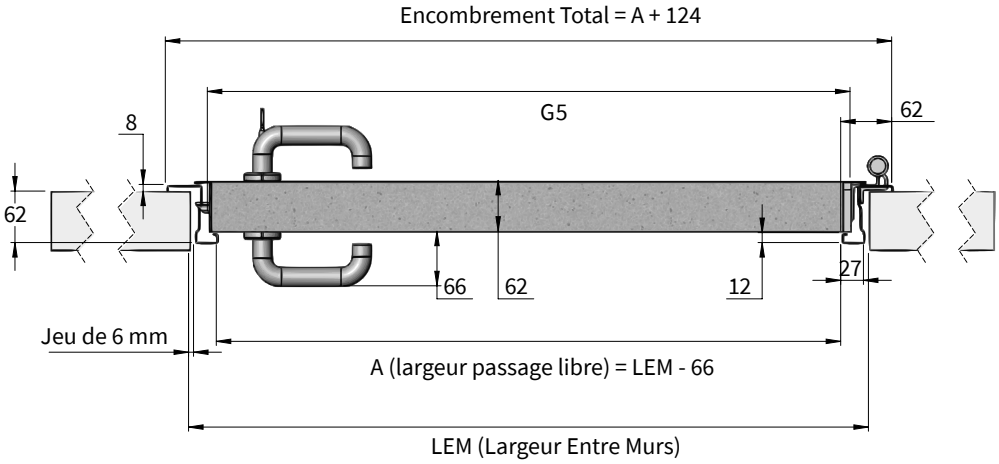

Tolérance dimensions +/- 3 mm

Document non contractuel ; Cibox se réserve le droit de modifier, sans préavis, les caractéristiques techniques indiquées dans ce document.

CIB'FEU EI120 - DOUBLE VANTAIL - POSE AVEC DORMANT EN Z

EI$_2$120

DIMENSIONS STANDARDS

Côtes de passage libre (mm)

A x D		A = (G2 + G1) *
1 351 x 2 043	1 351 x 2 113	(710 + 641)
1 451 x 2 043	1 451 x 2 113	(760 + 691)
1 571 x 2 043	1 571 x 2 113	(820 + 751)
1 671 x 2 043	1 671 x 2 113	(870 + 801)
1 771 x 2 043	1 771 x 2 113	(920 + 851)

* G2 => vantail semi-fixe, G1 => vantail mobile

Dimensions entre murs (mm)

Largeur LEM x Hauteur HEM	
1 417 x 2 076	1 417 x 2 146
1 517 x 2 076	1 517 x 2 146
1 637 x 2 076	1 637 x 2 146
1 737 x 2 076	1 737 x 2 146
1 837 x 2 076	1 837 x 2 146

DIMENSIONS SUR-MESURE (selon dimensions homologuées)

Côtes de passage libre (mm)

			Minimale	Maximale
A x D A = (G1 + G2)	Vantail mobile	**G1** largeur	507	1 015
		D hauteur	1 575	2 087
	Vantail semi-fixe	**G2** largeur	507	1 015
		D hauteur	1 575	2 087

Dimensions entre murs (mm)

LEM x HEM	Minimale	Maximale
LEM largeur	1 080	2 096
HEM hauteur	1 608	2 120

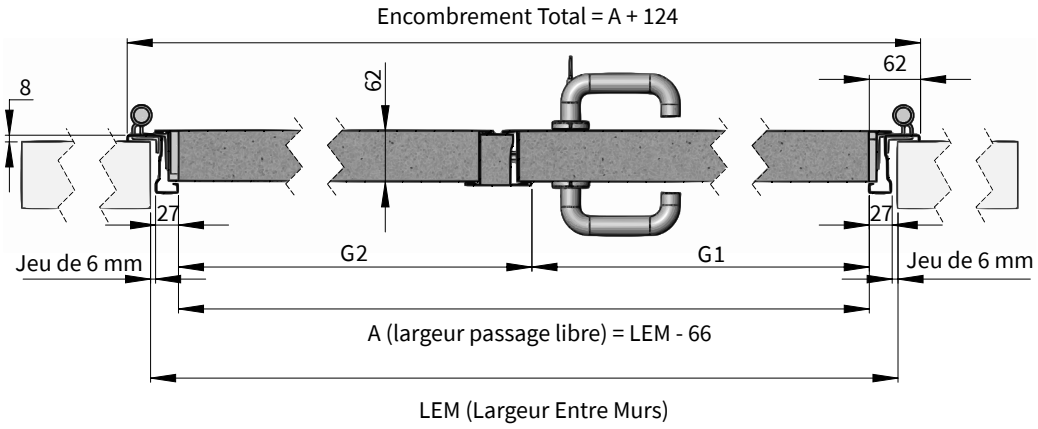

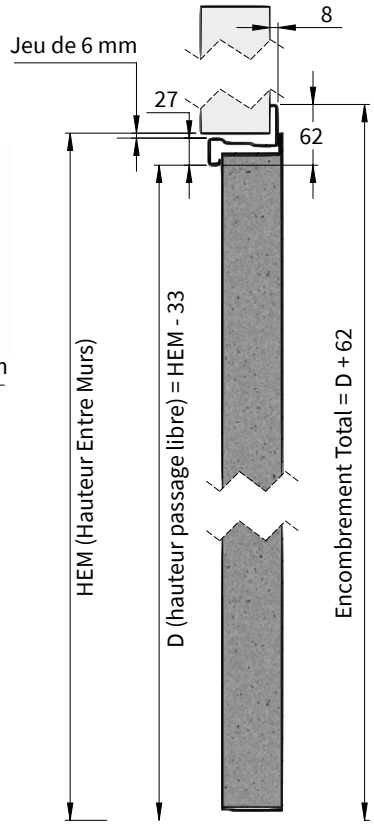

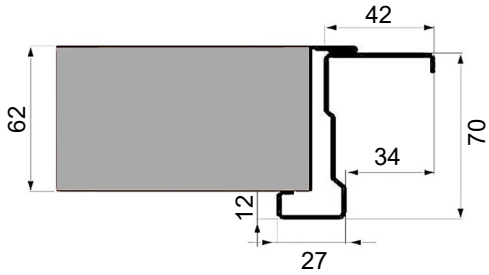

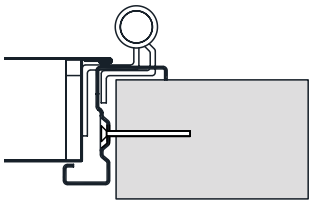

Tolérance dimensions +/- 3 mm

Document non contractuel ; Cibox se réserve le droit de modifier, sans préavis, les caractéristiques techniques indiquées dans ce document.

DÉTAIL DES ACCESSOIRES MARQUAGE CE (OPTIONS)

Combinaisons possibles de poignées (avec serrure 1 point coupe-feu fournie, cylindre non fourni)		
CF-P009		1 béquille + 1 béquille + trou de cylindre sur 2 faces
CF-P010	Inox	Version INOX 1 béquille + 1 béquille + trou de cylindre sur 2 faces
CF-P001		1 béquille + 1 bouton fixe + trou de cylindre sur 2 faces
CF-P002	Inox	Version INOX 1 béquille + 1 bouton fixe + trou de cylindre sur 2 faces
CF-P003		1 béquille + 1 plaque aveugle extérieure + trou de cylindre sur face intérieure
CF-P004		1 béquille + 1 plaque aveugle extérieur + trou de cylindre sur 2 faces
CF-P005		2 boutons fixes + trou de cylindre sur 2 faces
CF-P008		1 bouton fixe + 1 plaque aveugle extérieur + trou de cylindre sur 2 faces
CF-P006		2 plaques aveugles int/ext + trou de cylindre sur 2 faces
CF-P007		1 béquille + 1 béquille sans trou de cylindre

Crémone pompier		
CF-P034		Sur vantail inactif

Combinaisons possibles avec barre antipanique (avec serrure 1 point coupe-feu fournie)		
CF-P016		1 barre antipanique + 1 poignée béquille + 1 cylindre européen en laiton 40 x 40
CF-P017		1 barre antipanique + 1 poignée bouton + 1 cylindre européen en laiton 40 x 40
CF-P013		1 barre antipanique + 1 plaque aveugle extérieure
CF-P015		1 barre antipanique + 1 poignée béquille sans trou de cylindre
CF-P018	Inox Inox	1 barre antipanique Inox + 1 poignée béquille Inox + 1 cylindre européen en nickel 40 x 40
CF-P019	Inox Inox	1 barre antipanique Inox + 1 poignée bouton Inox + 1 cylindre européen en nickel 40 x 40
CF-P014		1 push-bar + 1 plaque aveugle pour version push-bar + 1 cylindre européen en laiton 40 x 40

Document non contractuel ; Cibox se réserve le droit de modifier, sans préavis, les caractéristiques techniques indiquées dans ce document.

Grille intumescente

Grille intumescente classée EI_2120 de 200 x 100 mm

Référence : CF-PO42

Possibilités de positionnement

Oculus

Références

CF60-P037	CF120-P038	CF60-P039	CF120-P040	CF120-P041
Ø 250 $EI_2$60	Ø 250 $EI_2$120	Ø 330 $EI_2$60	250 x 250 $EI_2$60	250 x 250 $EI_2$120

(les verres sont transparents)

Possibilités de positionnement

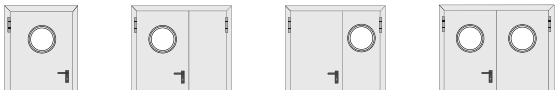

Seuil PMR

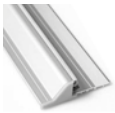

Existe en différentes largeurs

Références
CF-PO26 : 850 mm
CF-PO27 : 1050 mm
CF-PO28 : 1350 mm
CF-PO29 : 1650 mm

Rejet d'eau (largeur du bloc-porte)

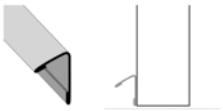

CF-PO30 : 1 vantail

CF-PO31 : 2 vantaux

Casquette d'eau (largeur du bloc-porte)

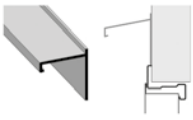

CF-PO32 : 1 vantail

CF-PO33 : 2 vantaux

Autres accessoires

Références		
CF-FP01		Ferme-porte bras à compas GEZE TS 1500 (obligatoire si ouverture vers l'extérieur)
CF-FP02		Ferme-porte bras à glissière GEZE TS 3000 V
CF-PO11		Cylindre européen en laiton de 40 x 40
CF-PO12		Cylindre européen en laiton de 40 x 40 avec bouton moleté d'un côté
CF-P020		Serrure coupe-feu
CF-P021		Serrure Antipanique (SAP)
CF-P022		Gâche électrique certifiée à émission 120 mn pour 1 vantail
CF-P023		Gâche électrique certifiée à émission 120 mn pour 2 vantaux
CF-P024		Sélecteur de fermeture 2 vantaux
CF-P043		Joint intumescent (au ml)
CF-P025		Plaque de protection (au m^2) en inox 304 pour bas de porte

Document non contractuel ; Cibox se réserve le droit de modifier, sans préavis, les caractéristiques techniques indiquées dans ce document.